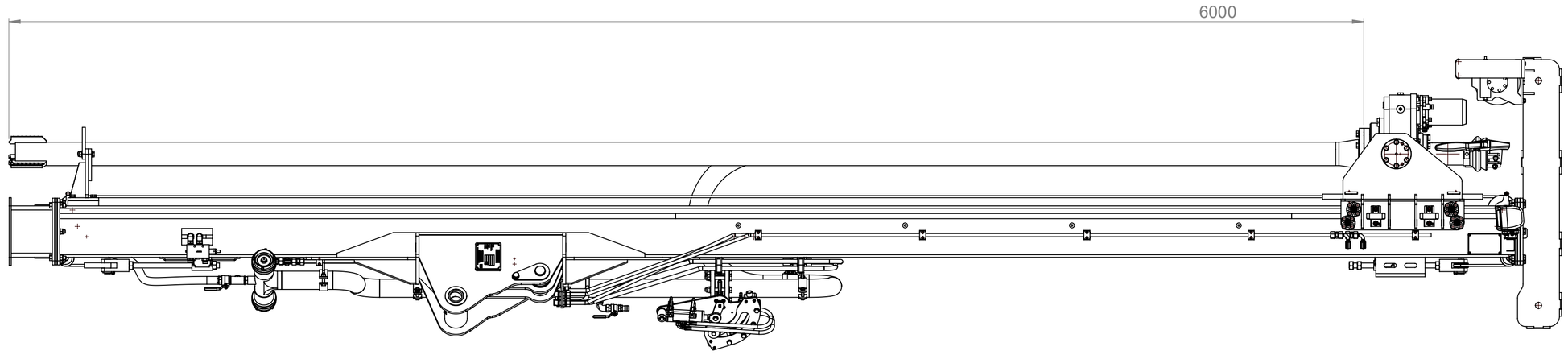
6000

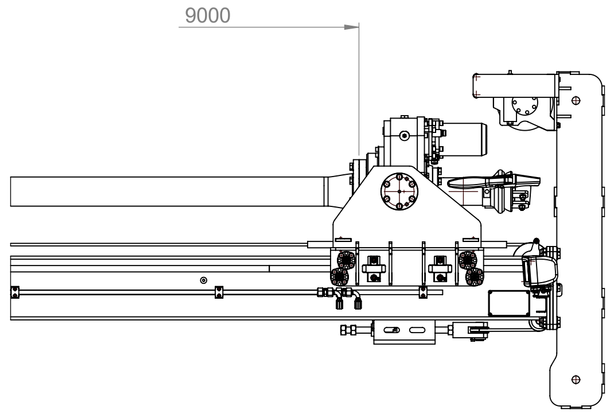
9000

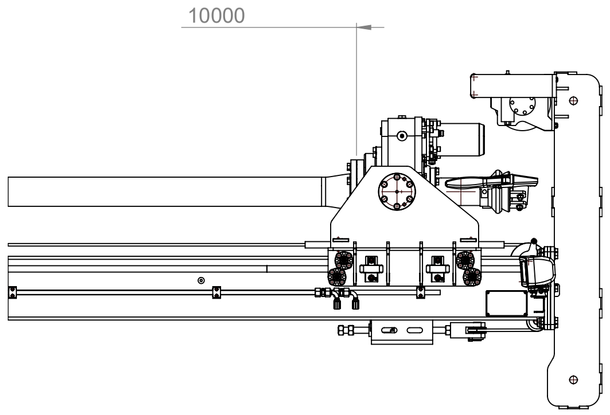
10000